ディクテーター　室内ドア専用

DIC-9000

材　質

シリンダ：鋼棒
フレーム：鋼板
ア ー ム：鋼板
フ ッ ク：鋼板
ローラー：ゴム

仕　上

シリンダ：クロムめっき
フレーム：クロムめっき
ア ー ム：クロムめっき
フ ッ ク：クロムめっき
ローラー：黒色

各種条件

■上枠の幅
木　　製：25mm以上
スチール製：25mm以上
■上框（扉芯材）の幅
55mm以上
■扉重量
約45kgまで
■閉扉速度（常温）
3秒～4秒
■扉上端と上枠の間隔が5mm～6mmの扉にご使用下さい。

梱包仕様

内箱：8セット
外箱：32セット

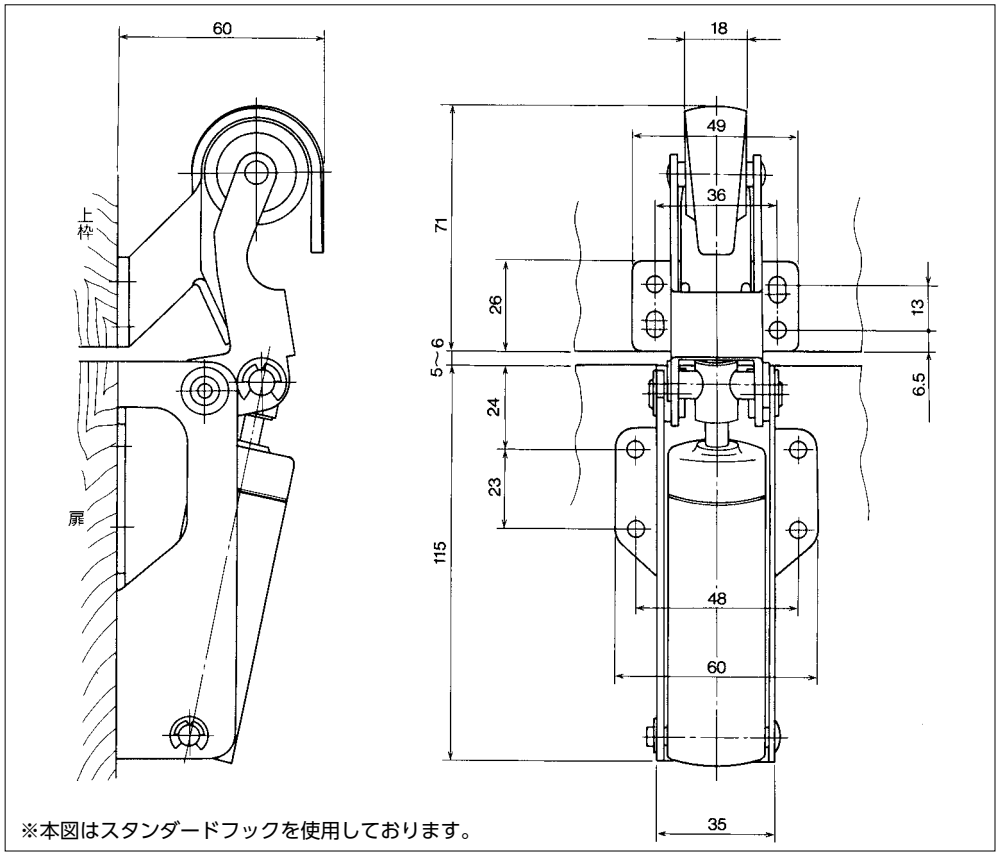

※本図はスタンダードフックを使用しております。

フックの選定

扉と上枠の位置によって最も適したフックをお選び下さい。
ハイフック
スタンダードフック
ローフック
の3種類がございます。
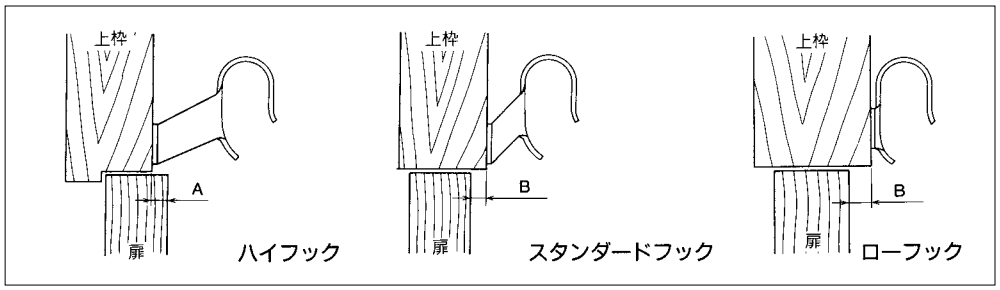
フックの種類	A	B
ハイフック	12mm～32mmでご使用になれます	ご使用できません
スタンダードフック	0mm～12mmでご使用になれます	0mm～12mmでご使用になれます
ローフック	ご使用できません	12mm～32mmでご使用になれます