オールユーヒンジ

H-755キャッチ無し　H-755Aロック機構付き　H-760キャッチ付き

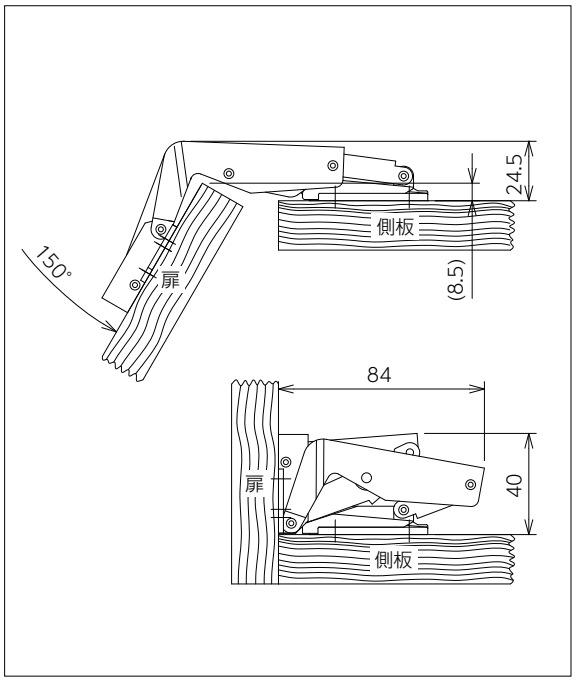

材　質

本　　体：鋼板
プレート：ダイカスト

仕　上

クロムめっき

梱包仕様

内箱：10個
外箱：100個

	カブセ代	扉　厚
全カブセタイプ	20	10～32
半カブセタイプ	20以下	10～32
インセットタイプ	—	10～21

特徴

■150度開きの面付けヒンジで取付け穴加工の必要がありません。
■本ヒンジだけで全カブセ、半カブセ、インセットの3タイプに使用可能です。
■扉の前後調整及び左右調整は、装着しているプレートを調整すれば可能です。
■扉の上下調整はプレートの楕円穴を利用すれば可能です。

取付け位置

■扉取付け位置
（全カブセタイプ・半カブセタイプ）

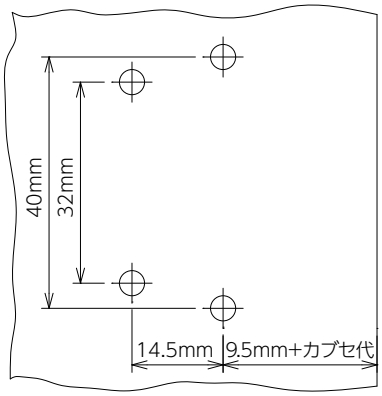

■プレート取付け位置
（全カブセタイプ・半カブセタイプ）

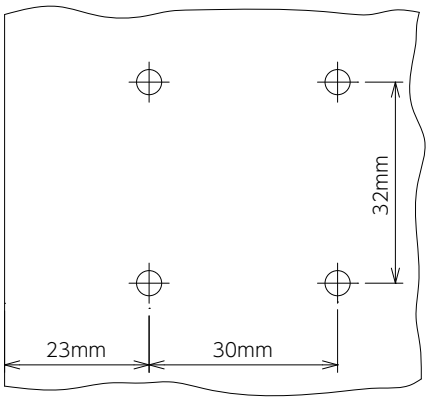

■扉取付け位置
（インセットタイプ）

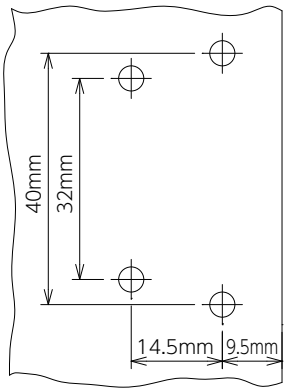
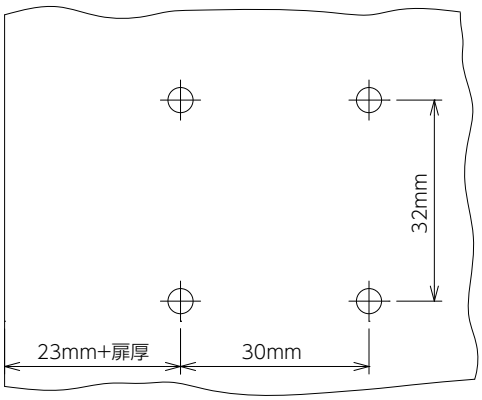
■プレート取付け位置
（インセットタイプ）