ワンタッチスライドヒンジ HC-C800シリーズ

HC-C821キャッチ無し　HC-C851キャッチ付き

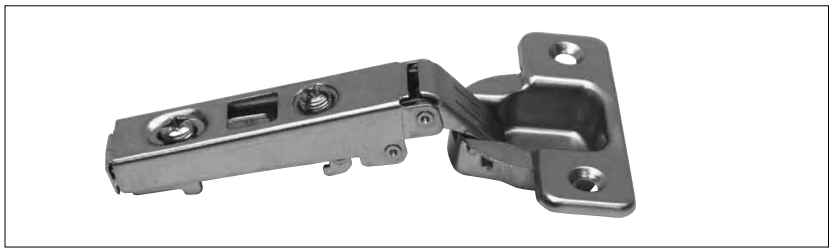

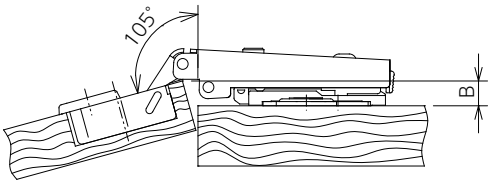

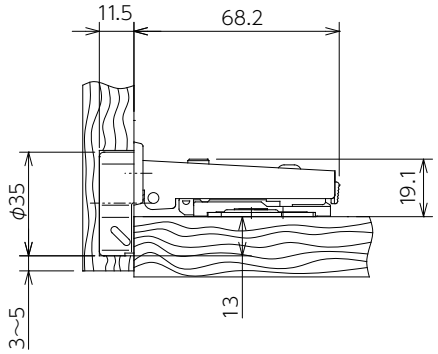

掘込代	カブセ代	扉　厚	B寸法
3	16	16～20	7.7
4	17	16～20	8.0
5	18	16～20	8.3

材　質

カップ：鋼板
アーム：鋼板

仕　上

カップ：ニッケルめっき
アーム：ニッケルめっき

梱包仕様

200個

取付け位置

■プレート取付け位置

使用プレート及びプレート取付け位置は100頁をご参照下さい。

※注意

扉厚によって

○扉とキャビネット木口に隙間を設ける

○扉吊元側エッジ部にR加工もしくは面取り加工

のいずれかが必要となります。

■カップ取付け位置

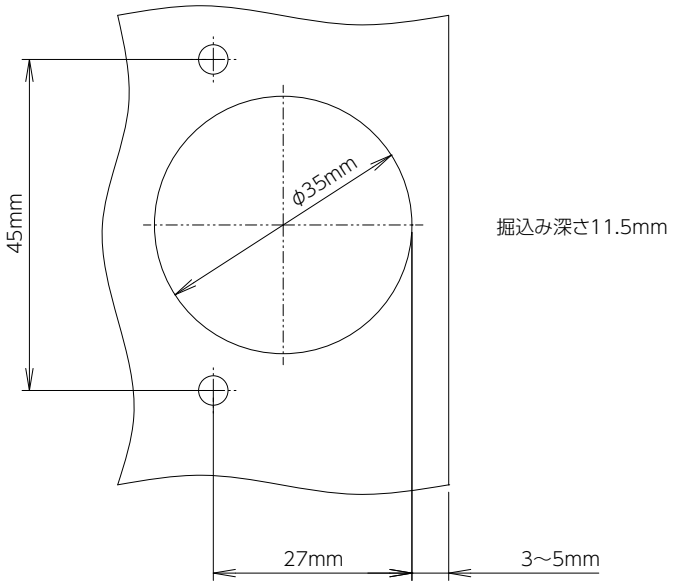

目地代

■扉吊元の目地代

扉厚＼掘込	3	4	5
16	0.6	0.5	0.5
17	0.8	0.8	0.7
18	1.0	1.0	1.0
19	1.3	1.3	1.2
20	1.7	1.6	1.6

■扉先端の目地代

扉の幅	扉先端の目地代
300mm以上	0.6mm